ГидроПневмоАгрегат
гидравлика и пневматика для решения сложных задач

ГИДРАВЛИКА

каталог продукции

ООО «ТД «ГИДРОПНЕВМОАГРЕГАТ»

Работаем на рынке гидравлики много лет, успешно решаем сложные задачи в области создания гидравлических систем различного назначения

Собственное производство, мировая кооперация

Номенклатура типовой продукции: стенды, маслостанции

Индивидуальные технические решения под задачи клиента

ГидроПневмоАгрегат
гидравлика и пневматика для решения сложных задач

ООО «ТД «ГидроПневмоАгрегат» — российская инженерная компания, специализирующаяся на проектировании и производстве гидравлического оборудования — от маслостанций до сложнейших технологических комплексов.

Наши преимущества

Собственное плановое производство

Каждый новый заказ ещё на этапе проектирования проходит через стадию планирования производства — наши клиенты с самого начала осведомлены о сроках монтажа оборудования и его ввода в эксплуатацию.

Мировая кооперация комплектующих

Высокое качество и надёжность нашего оборудования — ключевой приоритет нашей деятельности. Именно поэтому мы используем комплектующие производства признанных мировых лидеров в гидравлике высокого и сверхвысокого давления.

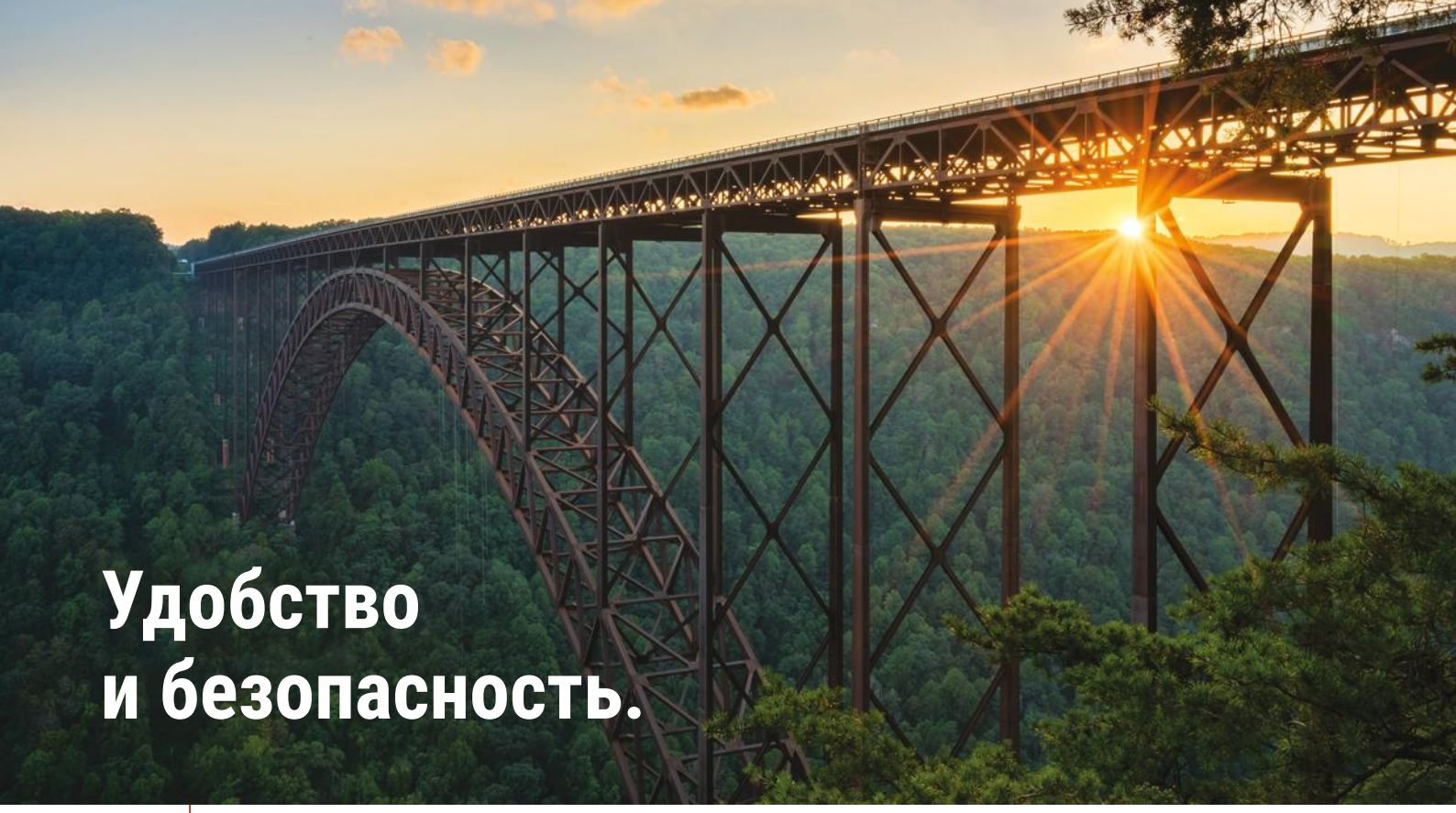

Удобство и безопасность.

Наши преимущества

Огромный ассортимент продукции

Многие годы работы на рынке гидравлики позволили нам сформировать большую номенклатуру серийной продукции: маслостанции, испытательные стенды, технологическое оборудование.

Отлаженные логистические схемы

Мы выстроили логистические схемы поставки комплектующих и готовой продукции так, чтобы максимально сократить сроки поставки и транспортные расходы.

Индивидуальные технические решения

Тесное сотрудничество инженерной службы и конструкторских бюро позволяет быстро кастомизировать серийную продукцию под нужды клиента. При необходимости, создаём уникальное оборудование точно по техническому заданию, параметры производственного процесса.

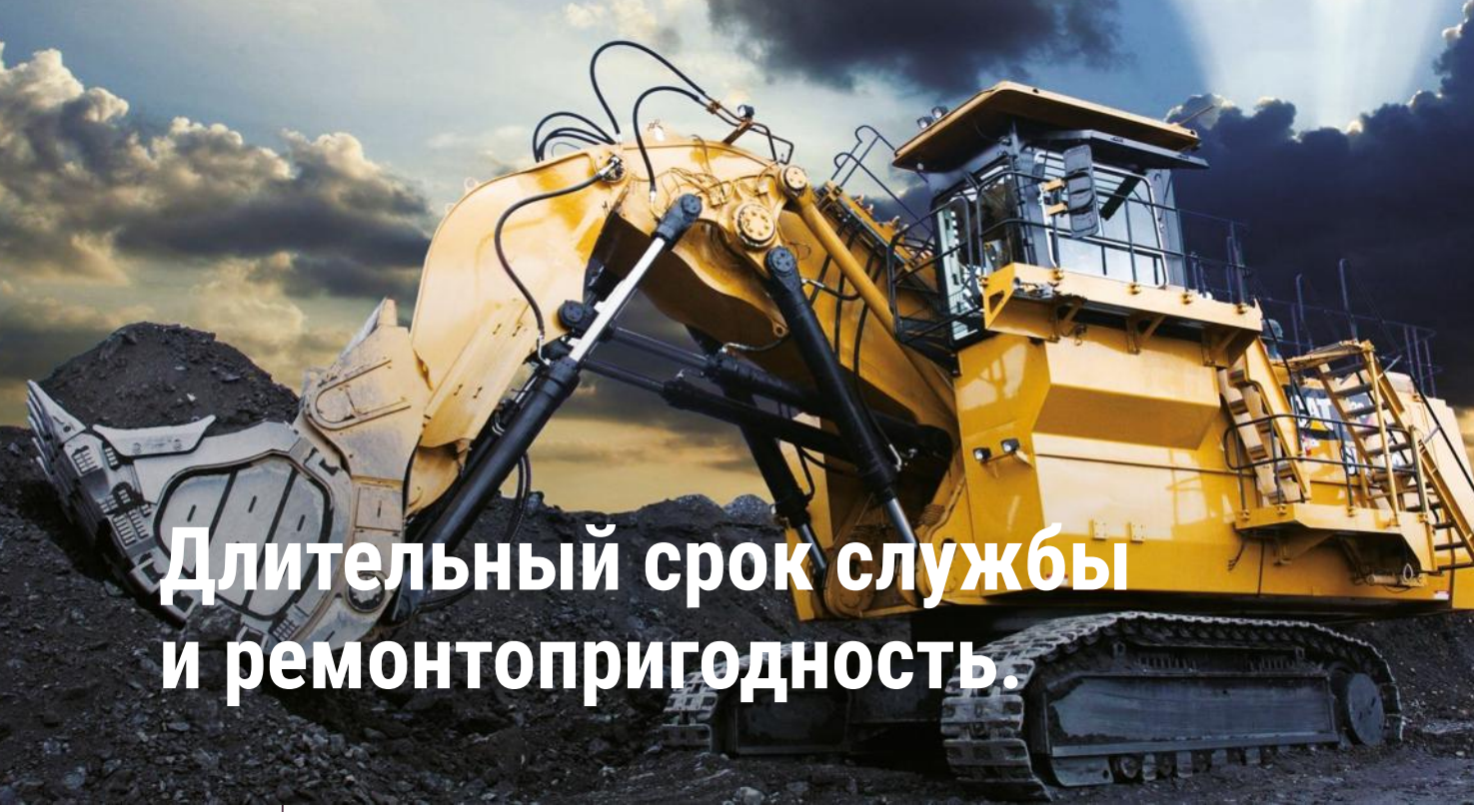

Длительный срок службы и ремонтопригодность.

Ключевые компетенции

Гидравлическое оборудование

- Испытательные стенды и комплексы.
- Технологические стенды и оборудование.
- Системы подъёма и перемещения.
- Специальное обрудование и инструмент.

Маслостанции и системы перекачивания

- Испытательные станции.
- Станции сверхвысокого давления.
- Маслостанции для привода технологического оборудования.
- Маслостанции для гидроинструмента.
- Перекачивающие станции.

Компоненты гидравлических систем

- Гидравлика сверхвысокого давления Haskel.
- Клапаны и системные компоненты BuTech.
- Гидравлика сверхвысокого давления Maximator.
- Мультипликаторы давления miniBOOSTER.
- Гидравлические компоненты Wandfluh, Ponar и BIERI.
- Рукава высокого и сверхвысокого давления Spir Star.
- Гидравлические аккумуляторы Fox.
- Гидравлика и пневматика других мировых производителей.

Опорно-поворотные устройства IMO

Стенды для испытаний ёмкостей

Предназначены для проведения приёмочных и ресурсных испытаний: герметичных ёмкостей или камер; газовых баллонов; жидкостных и газовых аккумуляторов; образцов трубопроводов.

Давление до 375 бар

Подача до 60 л/мин

Объём бака до 600 л

Мощность до 20 кВт

Стенд для статических испытаний баллонов СИ-С-А-Б-37,5/22

Стенд предназначен для проведения гидравлического испытания на прочность группы из 7 баллонов. Компьютеризированная система управления обеспечивает контроль и регистрацию параметров испытаний баллонов, с возможностью вывода на принтер протокола испытаний.

Стенды для испытаний гидравлических цилиндров

Предназначены для проведения приёмочных и ресурсных испытаний гидравлических цилиндров и домкратов на: функциональность; наружную герметичность; внутренние перетечки; давление страгивания; рабочий ресурс.

Давление до 550 бар

Подача до 60 л/мин

Объём бака до 150 л

Мощность до 50 кВт

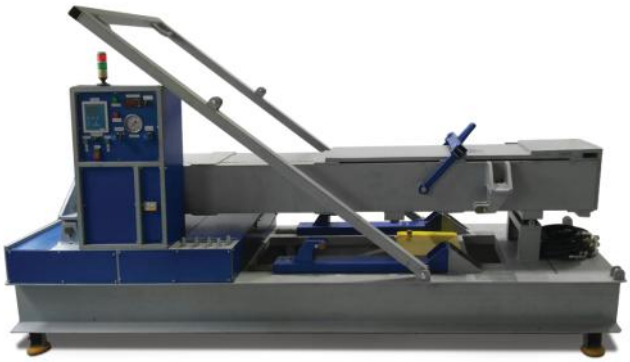

Стенд для испытаний гидравлических цилиндров СИ-С-ГЦ-СУЭ

Стенд предназначен для проверки герметичности, прочности, обкатки гидроцилиндров, проверки давления отпирания и запирания замков, проверка осевого люфта в замках гидроцилиндров. В комплект стенда входит три функциональных блока, предназначенных для проведения отдельных испытаний.

Стенды для испытаний рукавов высокого давления

Стенды для проведения статических и циклических испытаний давлением рукавов высокого и сверхвысокого давления.

Давление до 700 бар

Подача до 5 л/мин

Стенд для испытаний рукавов высокого давления СИ-С-Р-А-70/-/4-К-СУЭ

Стенд предназначен для статического испытания гидравлическим давлением рукавов высокого давления (РВД) на герметичность. Передвижная каретка с портами подсоединения рукавов высокого давления позволяет проводить испытания РВД любой длины.

Стенды для испытания и промывки трубопроводных систем

Стенды для промывки трубопроводов предназначены для испытания на прочность и герметичность, промывки трубопроводных систем различными рабочими жидкостями (включая агрессивные химические жидкости) при заданном расходе и избыточном давлении.

Давление до 400 бар

Подача до 45 л/мин

Объём бака до 900 л

Мощность до 20 кВт

СИ-СПр-Т-М-40/1-0,5/50-К-КСУ

Стенд предназначен для испытания трубопроводных систем на герметичность и прочность и промывки рабочей жидкостью.

СИ-С-ГЦ-СУЭ

Стенд предназначен для проверки герметичности, прочности, обкатки гидроцилиндров, проверки давления отпирания и запирания замков, проверки осевого люфта в замках гидроцилиндров.

Стенды для испытаний гидравлических компонентов

Предназначены для проведения испытаний компонентов гидравлических систем (клапанов, насосов, датчиков давления, расхода, уровня, распределителей, фильтров, гидроаккумуляторов и пр.) на функциональность, герметичность, давление срабатывания, снятие характеристик перепада давления, времени срабатывания, виброшумовые характеристики.

Давление до 300 бар

Подача до 420 л/мин

Объём бака до 1000 л

Мощность до 240 кВт

Стенд для проверки виброшумовых характеристик фильтров СИ-В-Ф-М-30/420-0,5/10-К-КСУ

Стенд предназначен для проверки виброшумовых характеристик гидравлических фильтров. Контроль давления осуществляется с помощью двухуровневой системы компьютерного управления, размещённой на двух стойках возле стенда, и удаленного пульта компьютерного управления (верхний уровень управления).

Пульты оснащены регистраторами, осуществляющими контроль всех параметров – давления, расхода мощности и др. Также с дистанционных пультов осуществляется удаленное управление этими параметрами.

Стенды изостатического прессования

Изостатические стенды предназначены для проведения испытаний изделий внешним давлением или для осуществления технологических процессов изготовления деталей методом прессования внешним давлением до 5000 бар.

Давление до 5000 бар

Подача до 2 л/мин

Объём бака до 150 л

Мощность до 50 кВт

Стенд изостатического прессования 3000 бар

Изостатический стенд 3000 бар предназначен для проведения испытаний изделий внешним статическим давлением до 3000 бар.
Может использоваться в технологических процессах изготовления деталей методом изостатического прессования.
Сверхвысокое давление достигается с помощью мультипликатора давления — жидкостного насоса колебательного типа.
Маслостанция оснащена предохранительными клапанами, предотвращающими превышение максимального рабочего давления пресс-камеры.

Комплексы испытательные, гидронагружатели

Стенды для проведения статических и циклических испытаний давлением рукавов высокого и сверхвысокого давления.

Давление 320–700 бар

Усилие до 600 т

Гидравлический цилиндр гидронагружателя оснащён выдвижными откидными опорами для установки и удержания гидроцилиндра в вертикальном положении. Во избежание возможной поломки на гидроцилиндре установлен концевой выключатель, предотвращающий нештатную работу гироцилиндра (превышение рекомендуемого хода штока).

Стенды для сборки и разборки гидроцилиндров

Стенд типа ССГ предназначены для повышения эффективности работ по сборке и разборке гидравлических цилиндров. Некоторые модели комплектуются системой гидравлического гайковёрта для срыва ввёртной буксы и гайки крепления поршня.

Давление до 320 бар

Подача до 10 л/мин

На стенде могут выполняться следующие операции: срыв и откручивание буксы ремонтируемого гидравлического цилиндра; разделение штока и гильзы; срыв и откручивание гайки крепления поршня; закручивание гайки крепления поршня; введение штока в гильзу при сборке; проведение испытания собранного гидроцилиндра.

Стенды для испытания пакеров

Стенд предназначен для проведения гидравлических и механических испытаний пакеров диаметром от 120 до 470 мм и длиной от 300 до 6000 мм.
Стенд оснащён пультом удалённого управления, который устанавливается в отдельном помещении.
Система электронной регистрации обеспечивает контроль и регистрацию проверяемых параметров с выводом данных на экран регистратора и внешний накопитель стандарта USB для дальнейшей обработки.
В состав стенда входит следующее оборудование:

- компрессорная станция высокого давления НПР100-К;
- маслостанция с пневмоприводом НПР100-0,5А-1;
- маслостанция с электроприводом НЭЭ32-2И60Т1;
- система электронной регистрации с пультом удалённого управления;
- силовой гидравлический цилиндр;
- парогенератор;
- пароперегреватель;
- компрессор воздушный винтовой;
- сепаратор циклонный магистральный сжатого воздуха;
- воздушный ресивер;
- осушитель воздуха и фильтр.

Давление 320–1000 бар

Подача до 15 л/мин

Усилие до 200 т

Мощность до 200 кВт

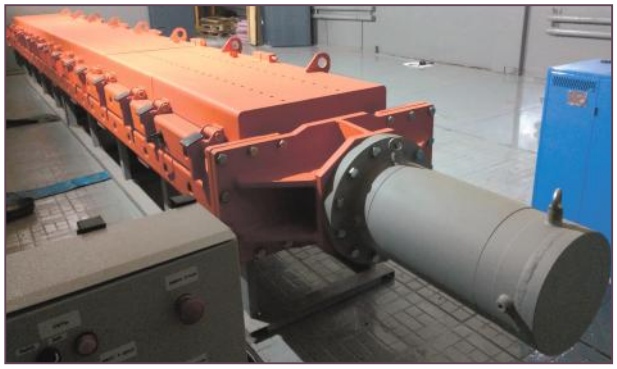

Испытательные станции

Маслостанции сверхвысокого давления (до 7000 бар) используются в качестве источника давления в системах тестирования и испытания гидроцилиндров, гидромашин, гидроаппаратуры, ёмкостей и трубопроводов.

Давление 80–8000 бар

Подача 0,2–30 л/мин

Объём бака 5–100 л

Мощность 0,25–11 кВт

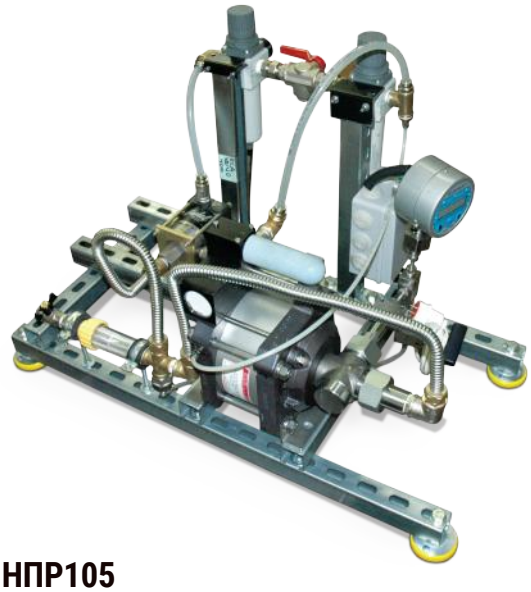

НПР105

Маслостанция с пневмоприводом для проведения испытаний и опрессовки под давлением.

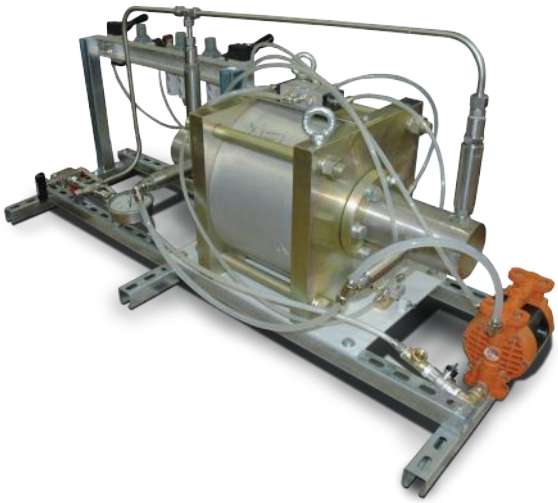

НПР120-0,5А-1-УПВ

Маслостанция с пневмоприводом для стенда испытаний ёмкостей на герметичность, оснащена блоком подготовки воздуха.

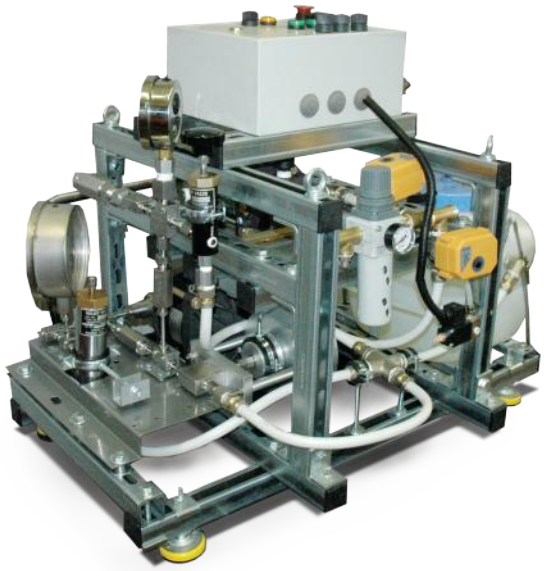

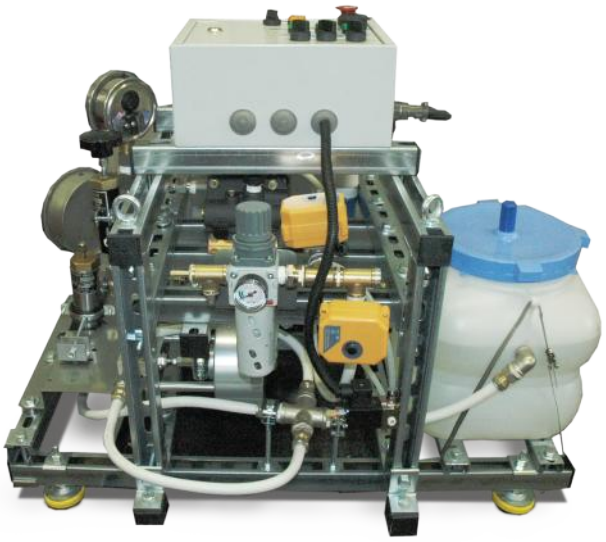

НПР20/250-20/0,1А25-УПВ-вода

Предназначена для испытания промышленной арматуры, ёмкостей/ устройства для испытания предохранительных клапанов в трубопроводах.

Маслостанции сверхвысокого давления, 1000-8000 бар

Маслостанции сверхвысокого давления с рабочим давлением до 8000 бар используются для распрессовки посаженных в натяг деталей, в испытательном оборудовании в качестве источника давления, для проведения испытаний и опрессовки давлением при проведении технологических операций.

Давление 1000–8000 бар

Подача 0,1–0,5 л/мин

Объём бака 10–300 л

Мощность 0,25–11 кВт

Сверхвысокое рабочее давление испытательных станций накладывает серьёзные требования к их конструкции и используемым материалам — используются только качественные комплектующие и проверенные временем технические решения. Все испытательные станции проходят тщательное тестирование, чтобы обеспечить максимальный уровень безопасности на этапе их эксплуатации заказчиком.

НЭР250-0,1А10Т1-КР

Маслостанция предназначена для распрессовки муфт валов электродвигателей или для снятия различных деталей, посаженных с натягом при помощи гидрораспора.

НЭЭ400-0,6А10Т1

Маслостанция предназначена для распрессовки муфт валов электродвигателей или для снятия различных деталей, посаженных с натягом при помощи гидрораспора.

НПР41-11А-1-УПВ

Маслостанция с пневмоприводом для стенда испытаний гидроаппаратуры на утечки, оснащена блоком подготовки воздуха.

НЭЭ400

Маслостанция с электроприводом для проведения испытаний и опрессовки под давлением.

Маслостанции для синхронизированного подъёма и перемещения

Маслостанции привода систем синхронизированного подъёма и перемещения многотонных конструкций отличаются повышенной надёжностью и оснащаются электронными системами управления, включая полностью автоматизированные.

Давление 320–700 бар

Подача 2–60 л/мин

Объём бака 10–400 л

Мощность 0,25–50 кВт

6НЭР-5,0И100Т1-В

Маслостанция для ручного управления системой подъёма и пермещения, оснащена шестью гидравлическими распределителями.

НЭД16-МА, НЭЭ(16-32)-МА

Маслостанции с дизельным приводом и электронной системой управления для привода мостового монтажного агрегата.

Маслостанции для нефтегазовой отрасли

Маслостанции для предприятий нефтегазовой отрасли отличаются повышенной противопожарной безопасностью и расчитаны для работы в условиях низких температур, морского воздуха или содержания в воздухе аггресивных веществ.

Давление 130–400 бар

Подача 8–200 л/мин

Объём бака 30–600 л

Мощность 0,25–11 кВт

НЭЭ16/50-140/20И300Т2-АХ

Маслостанция для привода бурового оборудования, оснащена гидроаккумулятором и теплообменником.

8НЭЭ-10И100Т1-ССП

Маслостанция для системы синхронного подъёма стенок вертикальных резервуаров для нефтепродуктов в процессе их возведения.

Маслостанции высокой мощности

Маслостанции высокой мощности предназначены для задач с высокими требованиями к производительности гидравлического агрегата: привод высокоскоростного или маслоёмкого оборудования (прессов, динамического гидроинструмента и т.д.).

Давление 160–700 бар

Подача 40–200 л/мин

Объём бака 100–500 л

Мощность до 50 кВт

НДР17-100И100-1Х

Маслостанция с дизельным приводом, мощность привода — 30 кВт, полностью автономная, оснащена гидроаккумулятором и маслоохладителем.

НЭР30-40И500Т1

Маслостанция для привода системы гидроцилиндров с возможностью подключения динамического гидроинструмента, ручное управление.

Маслостанции группового питания

Маслостанции группового питания имеют характерные особенности — наличие нескольких распределителей с отдельными органами управления и высокий уровень подачи для обеспечения энергией каждого исполнительного механизма.

Давление 120–200 бар

Подача 30–260 л/мин

Объём бака 100–500 л

Мощность 0,25–11 кВт

2ВНЭР20-100И600Т1-П

Маслостанция со взрывозащищённым двигателем для привода системы гидроцилиндров с индивидуальным ручным управлением, оснащена подогревателем рабочей жидкости.

2НЭЭ20-5,0ИГ40Т1-В-ПА

Маслостанция с электродвигателем для привода системы гидроцилиндров с управлением с пульта ручного управления, с подогревом рабочей жидкости и гидроаккумулятором.

Маслостанции низкого давления, до 160 бар

Группа типовых общепромышленных маслостанций, предназначенных для питания промышленного гидравлического оборудования (прессов, систем подъёма и перемещения и т.д.). Характерная особенность — рабочее давление до 160 бар.

Давление до 160 бар

Подача 0,5–500 л/мин

Объём бака 5–1000 л

Мощность до 50 кВт

НЭЭ15-25И60Т1

Стандартная маслостанция предназначена для привода гидроцилиндра промышленного пресса, рабочее давление — 160 бар.

МГНР-15-30-12-Х

Модуль гидравлический насосный оснащён аксиально-поршневым насосом со встроенным регулятором подачи. Предназначены для индивидуального или группового питания промышленного оборудования.

Маслостанции среднего давления, 160–630 бар

Группа типовых общепромышленных маслостанций, предназначенных для питания промышленного гидравлического оборудования (прессов, систем подъёма и перемещения, актуаторов и т.д.). Рабочее давление — 160–630 бар.

Давление 160–630 бар

Подача 0,2–100 л/мин

Объём бака 5–100 л

Мощность 0,25–30 кВт

НЭЭ63-6,0И100Т1

Маслостанция приводит в действие систему гидроцилиндров пресса. Мультипликатор давления позволяет нагнетать рабочее давление при преодолении цилиндром холостого хода.

НЭН14/50-60/9И100Т2-В-РД

Маслостанция для питания и автоматического управления гидравлическим прессом для опрессовки стальных канатов.

Маслостанции для гидравлического инструмента

Маслостанции для гидравлического инструмента — особая категория продукции нашего предприятия. Отработана конструкция более тысячи серийных моделей маслостанций с любым сочетанием рабочих характеристик.

Давление 700–1000 бар

Подача 0,2–10 л/мин

Объём бака 5–100 л

Мощность 0,25–19 кВт

НЭР-1,0И10Т1-В

Маслостанция для ручного гидравлического инструмента высокого давления.

НЭР-5,0И60Т1-В

Маслостанция для ручного гидравлического инструмента высокого давления.

Малогабаритные маслостанции для гидроинструмента

Маслостанции для гидравлического инструмента — особая категория продукции нашего предприятия. Отработана конструкция более тысячи серийных моделей маслостанций с любым сочетанием рабочих характеристик.

Давление 700 бар

Подача 0,2–10 л/мин

Объём бака 2–12 л

Мощность 0,25–11 кВт

НЭР-0,5А5Т1-В

Маслостанция для ручного гидравлического инструмента высокого давления.

НПР-2,0И10-1-УПВ

Маслостанция с пневматическим приводом для ручного гидравлического инструмента высокого давления, с устройством подготовки воздуха.

Экономичность и современные технологии.

SUBSEA — подводные нефтегазовые решения

Предлагаем инновационные продукты крупнейших компаний мира для подводного использования в сфере шельфовой добычи и транспортировки нефти и газа через подводные трубопроводы.

Полная элементная база

- Приводы и клапанная аппаратура высокого и низкого давления.
- Видеокамеры, приборы и датчики для дистанционного управления.
- Автономные системы управления и мониторинга.
- Манипуляторы, специализированные инструменты и оборудование.
- Коннекторы, кабели, тросы, трубопроводы, шланги, фитинги и фланцы.
- Специализированные продукты.

Готовые решения по запросу

Экспертное сотрудничество с ведущими производителями оборудования для подводных работ позволяет нам предложить клиенту специализированное решение, отвечающее его требованиям.

MINING — профессиональная гидравлика для добычи и переработки

Гидравлическое оборудование

- Комплексы испытательные, гидравлические нагружатели.
- Стенды для сборки/разборки гидроцилиндров.
- Стенды для испытаний гидроцилиндров, рукавов высокого давления и гидрокомпонентов.
- Системы подъёма экскаваторов.
- Гидравлический инструмент и специализированное оборудование.

Маслостанции

- Смазочные и охлаждающие станции.
- Маслостанции для привода гидрооборудования и гидроинструмента.
- Маслостанции высокого и сверхвысокого давления.

Обслуживание промышленной гидравлики

- Сервисное обслуживание промышленных гидравлических систем.
- Модернизация гидравлических прессов, стендов, маслостанций.
- Ремонт и восстановление гидравлических цилиндров, маслостанций.

Инжиниринг и проектирование

- Инжиниринг в области гидравлического привода.
- Проектирование гидрооборудования, гидроцилиндров, маслостанций.
- Разработка технических заданий, методик испытаний, документации.

Мультипликаторы давления miniBOOSTER

Компания MiniBOOSTER (Дания) — общепризнанный инноватор-производитель мультипликаторов давления колебательного типа, находящих применение практически для любых задач. Начиная с 1994 года, года основания компании, сотрудники компании непрерывно совершенствуют свои продукты, обеспечивая своим клиентам высокое давление, когда оно необходимо, с помощью недорогих источников низкого давления, которые у них уже есть.

Мультипликаторы давления miniBOOSTER — это усилители давления колебательного типа, которые могут быть встроены в любые гидравлические системы низкого давления. Работают полностью автоматически, выдавая на выходе поток более высокого давления. Выпускаются в широком диапазоне моделей, каждая из которых предоставляет различные функции для разных рабочих сред.

Минимальный размер — максимальная мощность

miniBOOSTER®

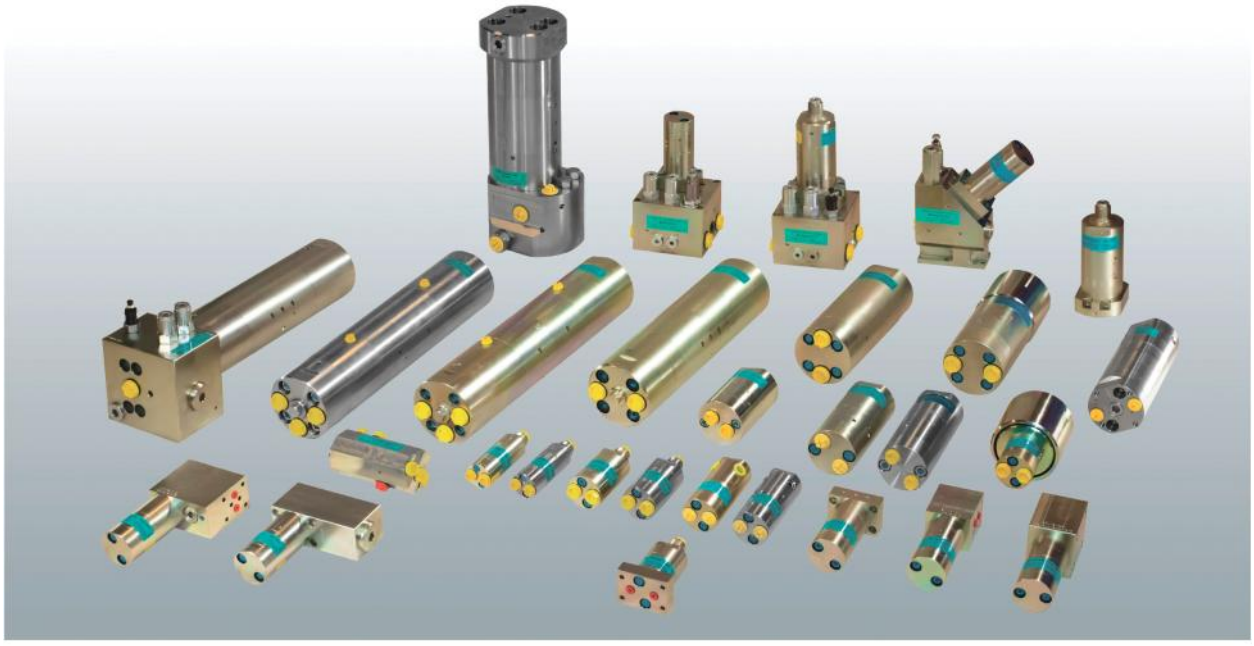

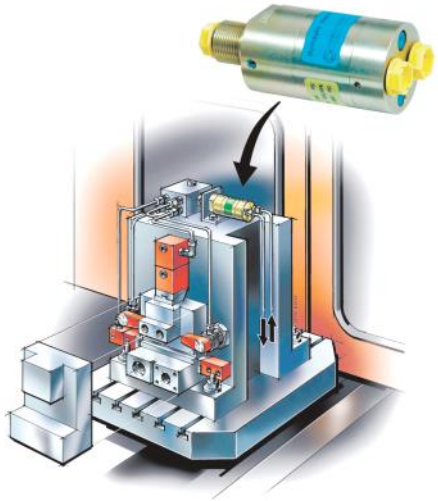

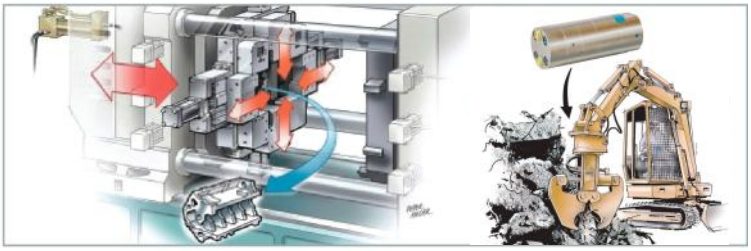

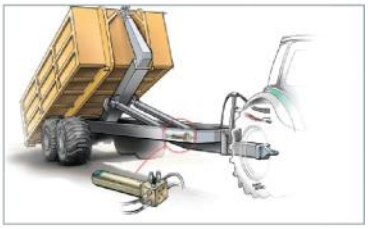

Гидравлика высокого давления PUMSTER

Pumster — инженерная компания, отраслевой индустриальный лидер Южной Кореи в области гидравлики высокого и сверхвысокого давления и высокотемепературного оборудования с технологическим опытом более 20 лет. Основные продуктовые направления — жидкостные и дозирующие насосы, газовые бустеры и готовые испытательные стенды высокого давления. Является дочерней компанией ILSHIN AUTOCLAVE.

pumster
INDUSTRY LEADER IN PUMP & BOOSTER

Жидкостные насосы одноступенчатые

Серия LSS

Одинарный поршень,
макс. давление — 2450 бар

Серия LSD

Двойной поршень,
макс. давление — 4900 бар

Серия LST

Тройной поршень,
макс. давление — 7350 бар

Газовые бустеры

Серия GB-SS

Одноступенчатые,
одинарный поршень,
макс. давление — 525 бар

Серия GB-SD

Одноступенчатые,
двойной поршень,
макс. давление — 1050 бар

Серия GB-DS

Двухступенчатые,
одинарный поршень,
макс. давление — 525 бар

Серия GB-DD

Двухступенчатые,
двойной поршень,
макс. давление — 1050 бар

Дозирующие насосы

Серия PSMV

Вертикальное
расположение,
макс. подача — 165 мл/мин

Серия PSMH

Горизонтальное
расположение,
макс. подача — 165 мл/мин

Серия PSMVT

Вертикальное
расположение,
макс. подача — 330 мл/мин

Серия PSMHT

Горизонтальное
расположение,
макс. подача — 330 мл/мин

Гидравлические компоненты

ООО «ТД «ГидроПневмоАгрегат» является официальным представителем и поставщиком многих зарубежных и всемирно признанных производителей гидравлики.

На российский рынок мы поставляем проверенную продукцию высочайшего качества — гидравлику каждого производителя мы используем в своей повседневной работе: проектируем и производим маслостанции, испытательные стенды и другое гидравлическое оборудование на компонентной базе BIERI, HASKEL, BUTECH, MAXIMATOR, PUMSTER, WANDFLUH, miniBOOSTER, PONAR, SPIR STAR, FOX и других.

Подбор компонентов с оптимальными харктеристиками — залог эффективного решения возникающей задачи. Обращайтесь за подробными консультациями к нашим инженерам-гидравликам, имеющим большой опыт работы с этими брендами.

ООО «ТД «ГИДРОПНЕВМОАГРЕГАТ»

Телефон по РФ:
8 800 775-43-07
(бесплатно для всех регионов)

Для Москвы и МО:
+7 495 411-79-90
+7 495 411-79-91

Электронная почта:
info@gpagregat.com

Сайт в интернете:
www.gpagregat.com

ГидроПневмоАгрегат
гидравлика и пневматика для решения сложных задач

Все материалы, размещённые в данном каталоге, являются интеллектуальной собственностью компании ООО «ТД «ГидроПневмоАгрегат». Любое использование информации, размещённой в данном каталоге, без разрешения правообладателя запрещено и будет преследоваться по закону.

© ООО «ТД «ГидроПневмоАгрегат», 2017–2020.
Все права защищены.